Uncontrolled Copy

REV	ECO	REV BY	DATE	APPD	DATE
E	0025575	A. ARREOLA	05-01-2012	D. BALDERRAMA	05-01-2012

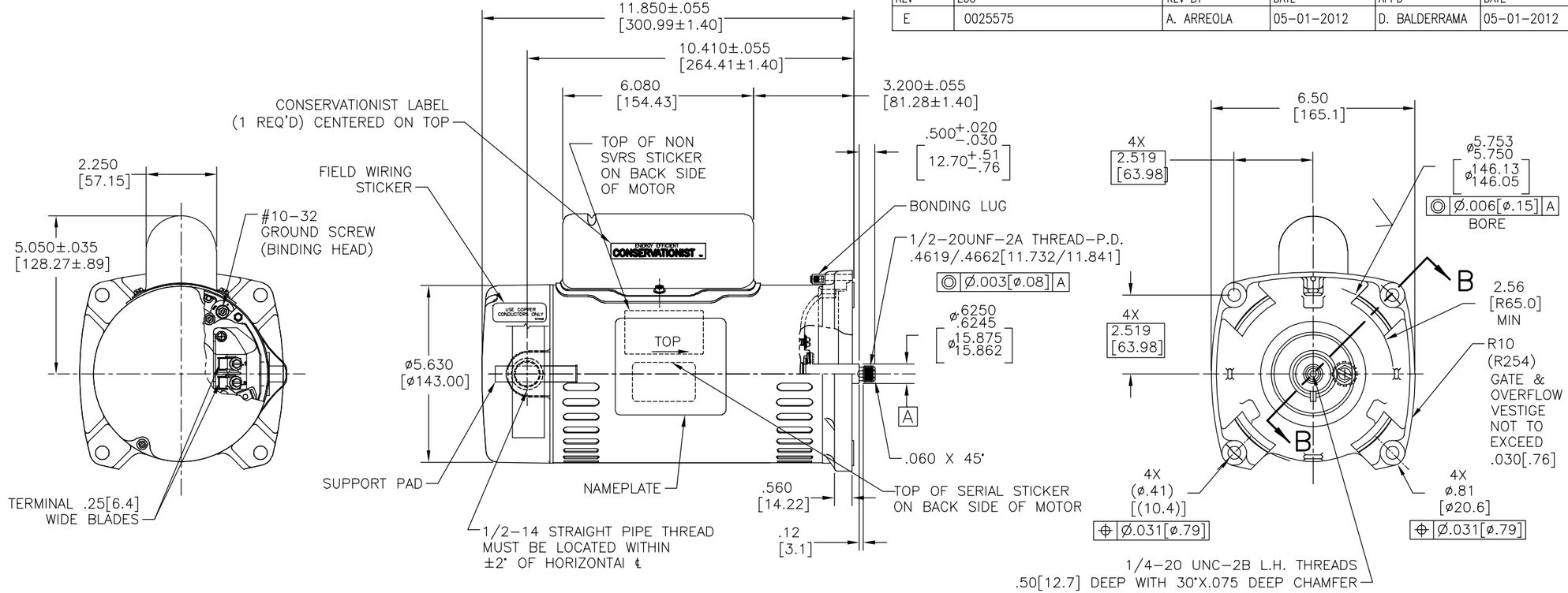

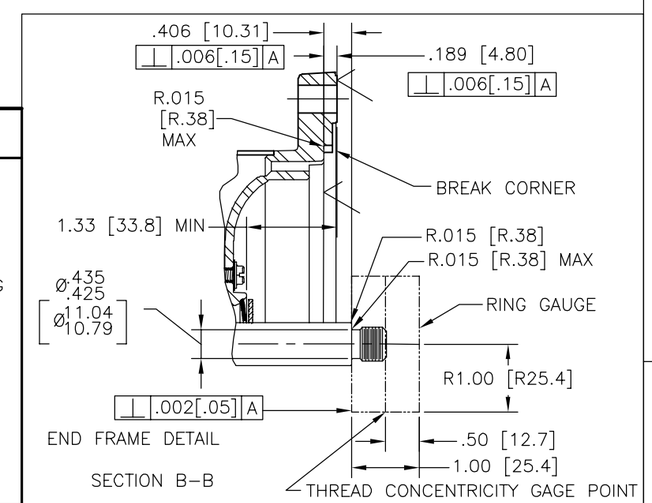

NAMEPLATE DATA

MODEL: K48L2PA101A1
CUST PN: QC1102
HP: 1.0 SF: 1.65
ROT: CCWPE
RPM: 3450
TYPE: UAK CODE: L
FORM: FRAME: 48Y
VOLTS: 115/208-230
AMPS:
MAX AMPS: 16.0/8.0
SF AMPS:
PH: 1 HZ: 60
INS: B AMB: 50℃
DUTY: CONT
ENCLOSURE: ODP
THERMALLY-PROTECTED

EXTERNAL CONNECTION DIAGRAM

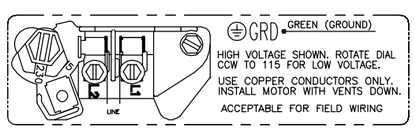

NOTES

1. FINISH PAINT TO BE SATIN BLACK.
2. .44[11.2] WRENCH FLATS ON SHAFT-FOR ACCESS TO THIS WRENCH FLAT REMOVE END COVER.
3. LIMITS ON AMPLITUDE OF VIBRATION MEASURED AT BEARING HOUSING=.001[.03].
4. CAPAC. HOUSING TO BE LOCATED WITHIN ±2.5° OF VERTICAL q OF END FRAME (P.E.).
5. CONNECTED FOR 230 VOLTS.
6. REF. MOTOR NUMBER:626610-007

PERFORMANCE CURVE		APPROVED SAMPLE	
K48L2W1			
UL COMPONENT		CSA	
FILE#	CCN#	FILE#	GUIDE#
E25022	XEWR2	LR43341	4211-01
CUSTOMER	DISTRIBUTION SERVICES		

GEOMETRIC CHARACTERISTICS & SYMBOLS
- FLATNESS
- STRAIGHTNESS
- ANGULARITY
- PERPENDICULARITY (SQUARENESS)
- PARALLELISM
- ROUNDNESS (CIRCULARITY)
- CYLINDRICITY
- PROFILE OF ANY SURFACE
- PROFILE OF ANY LINE
- RUNOUT
- TRUE POSITION
- CONCENTRICITY
- SYMMETRY

ASME Y14.5M 1994

UNLESS OTHERWISE SPECIFIED
DIM. TOLERANCES ARE AS FOLLOWS:

	X	XX	XXX	XXXX
INCH	±.1	±.02	±.005	±.0005
mm	±0.5	±0.13	±0.013	

ANG. ±.50 DEG
REMOVE BURRS & BREAK SHARP EDGES:
INCH .003-.015 mm 0.1-0.4
CORNER FILLETS TO:
INCH .020 mm 0.5
MACHINE SURFACES:
INCH 125 mm 3.2
METRIC DIMS. SHOWN IN [BRACKETS]

DR BY: JLG 05-12-2009
APPD:
THIRD ANGLE PROJECTION
EDS DATE 11-11-2011
FORMAT REV G

CONFIDENTIAL: THIS DRAWING AND ITS INFORMATION ARE THE EXCLUSIVE AND CONFIDENTIAL PROPERTY OF REGAL-BELOIT CORPORATION AND ARE NOT TO BE DISCLOSED, DUPLICATED, DISTRIBUTED OR OTHERWISE USED WITHOUT THE WRITTEN CONSENT OF REGAL-BELOIT CORPORATION. -ALL RIGHTS RESERVED.

REGAL-BELOIT CORPORATION

DESCRIPTION
MODEL-PFHP-48FR
OUTLINE

SIZE C | DWG NO QC1102
SCALE NONE | SHEET 1

Uncontrolled Copy

REVISION:	ECO	REVISADO POR:	FECHA:	APROBADO POR:	FECHA:
E	0025575	A. ARREOLA	05-01-2012	D. BALDERRAMA	05-01-2012

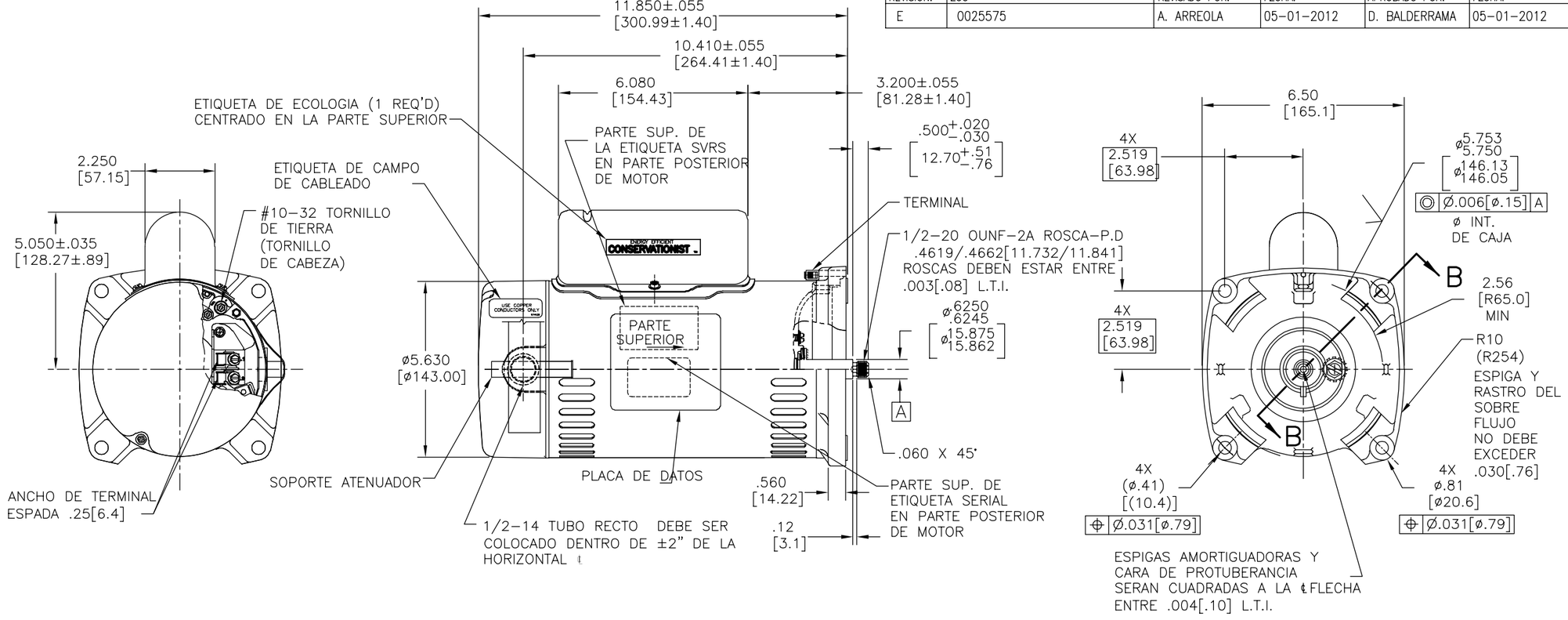

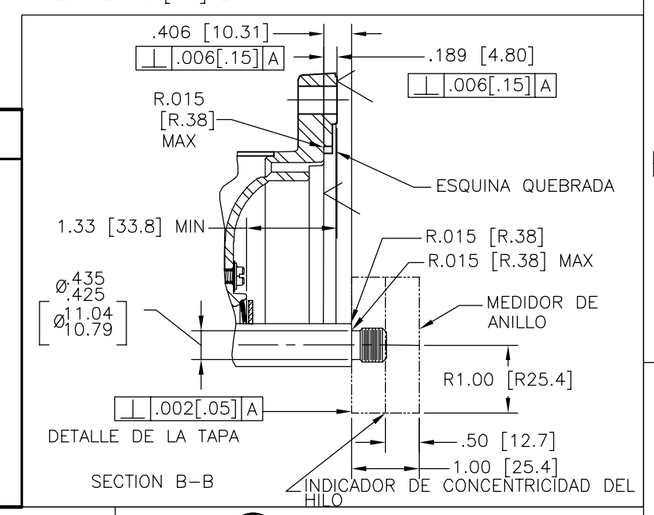

MODEL: K48L2PA101A1
CUST PN: QC1102
HP: 1.0 SF: 1.65
ROT: CCWPE
RPM: 3450
TYPE: UAK CODE: L
FORM: FRAME: 48Y
VOLTS: 115/208-230
AMPS:
MAX AMPS: 16.0/8.0
SF AMPS:
PH: 1 HZ: 60
INS: B AMB: 50℃
DUTY: CONT
ENCLOSURE: ODP
THERMALLY-PROTECTED

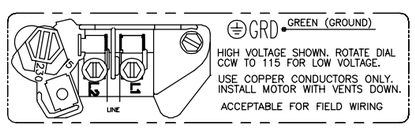

1. EL ACABADO DE LA PINTURA SERA NEGRO SATINADO.
2. LLAVE PLANA DE 7/16 EN FLECHA – PARA ACCESO A ESTA LLAVE PLANA REMOVER CUBIERTA.
3. EXTENSION DE FLECHA DE ACERO INOXIDABLE.
4. MEDIDA DE LOS LIMITES DE AMPLITUD DE VIBRACION EN LA CAVIEDAD DEL BALERO=.001[.03].
5. CUBIERTA DEL CAPACITOR SERA UBICADO ENTRE ±2.5° DE LA LINEA VERTICAL ℄ DE LA TAPA (LADO DE BOMBA).
6. ENSAMBLE DE REFERENCIA DEL MOTOR: 626610-007

K48L2W1			
		CSA	
E25022	XEWR2	LR43341	4211-01
DISTRIBUTION SERVICES			

CARACTERISTICAS DE GEOMETRIA Y SIMBOLOS
- PLANICIDAD
- RECTITUD
- ANGULARIDAD
- PERPENDICULARIDAD (A ESCUADRA)
- PARALELISMO
- REDONDEZ (CIRCULARIDAD)
- CILINDRICIDAD
- PERFIL DE CUALQUIER SUPERFICIE
- PERFIL DE CUALQUIER LINEA
- VARIACION
- POSICION REAL
- CONCENTRICIDAD
- SIMETRIA

ASME Y14.5M 1994

A MENOS QUE SE ESPECIFIQUE DE OTRA MANERA, LAS TOLERANCIAS DE LAS DIMS; SON LAS SIGUIENTES:

	X	XX	XXX	XXXX
PULG	±.1	±.02	±.005	±.0005
mm	±0.5	±0.13	±0.013	

ANG. ±.50 GRADOS
ELIMINAR REBABAS Y ORILLAS FILOSAS DEL BORDE.
PULG .003-.015 mm 0.1-0.4
FILETEAR ESQUINA: PULG .020 mm 0.5
MAQUINAR SUPERFICIES
PULG 125 mm 3.2
DIMS METRICAS MOSTRADAS [PARENTESIS]

DIBUJADO POR: JLG	05-12-2009	
APROBADO POR:		
TERCER ANGULO DE PROYECCION	FECHA EDS: 11-11-2011	REV. FORMATO: G

CONFIDENCIAL: ESTE DIBUJO Y SU INFORMACION SON PROPIEDAD DE USO EXCLUSIVO Y CONFIDENCIAL DE REGAL-BELOIT CORPORATION. Y NO DEBERAN SER REVELADOS, DUPLICADOS, DISTRIBUIDOS O USARSE DE OTRA MANERA SIN EL CONSENTIMIENTO ESCRITO DE REGAL-BELOIT CORPORATION. -TODOS LOS DERECHOS RESERVADOS.

REGAL-BELOIT CORPORATION

DESCRIPCION: MODEL-PFHP-48FR OUTLINE

TAMAÑO: C | NUMERO DE DIBUJO: QC1102

ESCALA: NONE | HOJA: 1

Uncontrolled Copy

版本	ECO	编制	日期	批准	日期
E	0025575	A. ARREOLA	05-01-2012	D. BALDERRAMA	05-01-2012

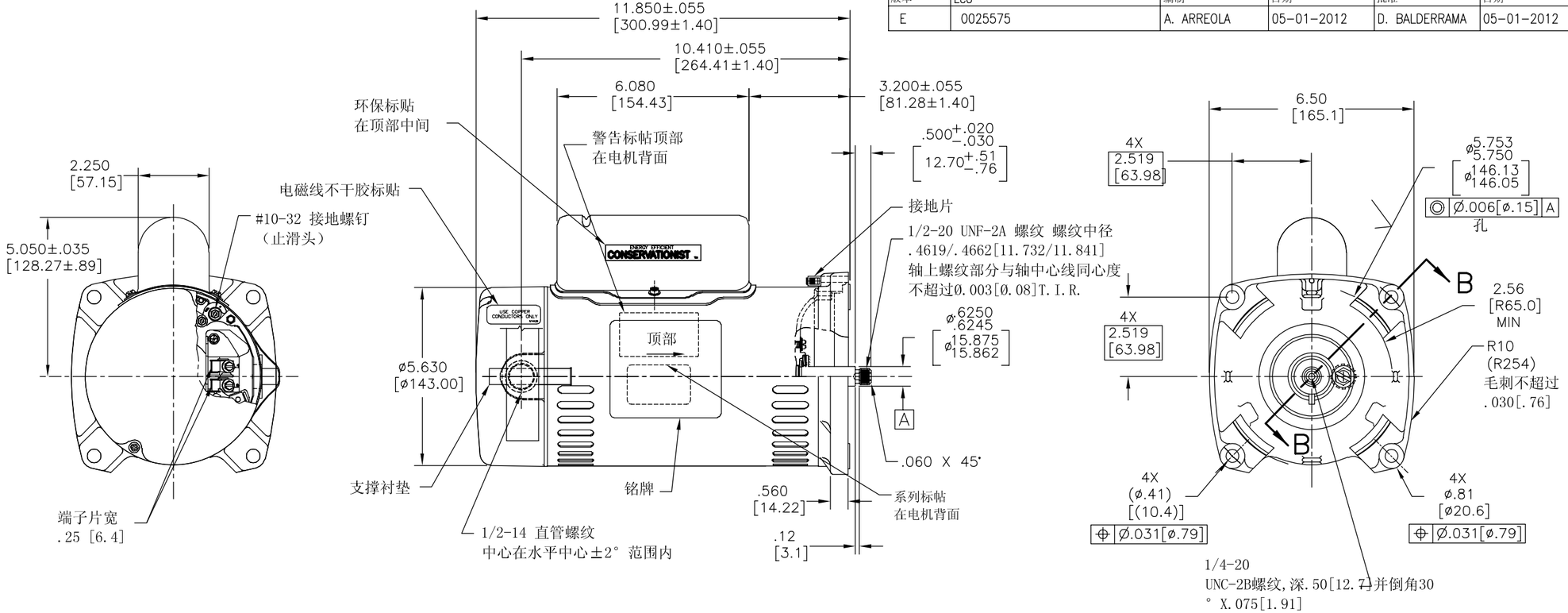

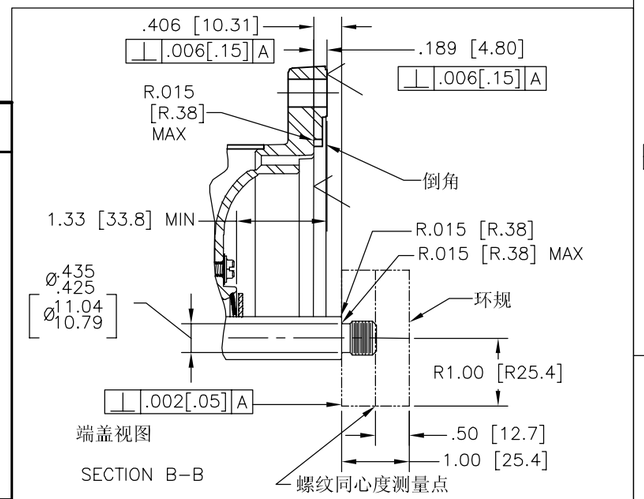

铭牌数据	外部连接图	技术要求
MODEL: K48L2PA101A1 CUST PN: QC1102 HP: 1.0 SF: 1.65 ROT: CCWPE RPM: 3450 TYPE: UAK CODE: L FORM: FRAME: 48Y VOLTS: 115/208-230 AMPS: MAX AMPS: 16.0/8.0 SF AMPS: PH: 1 HZ: 60 INS: B AMB: 50℃ DUTY: CONT ENCLOSURE: ODP THERMALLY-PROTECTED	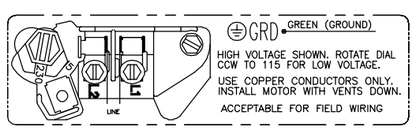	1. 表面为黑色喷漆。 2. 移去端盖可见.44[11.2]的扁身。 3. 轴承腔振幅不超过.001[.03] 4. 电容罩安装位置与端盖垂直中心位置偏离角度公差为±2.5°. 5. 连接电压为230V.

性能曲线图		批准样品	
K48L2W1			
UL结构		CSA	
文件号	类别代码	文件号	指南
E25022	XEWR2	LR43341	4211-01
用户	DISTRIBUTION SERVICES		

形位公差
- 平面度
- 直线度
- 倾斜度
- 垂直度
- 平行度
- 圆度
- 圆柱度
- 面轮廓度
- 线轮廓度
- 圆跳动
- 位置度
- 同轴度
- 对称度

ASME Y14.5M 1994

除另有注明
尺寸公差如下：

	X	XX	XXX	XXXX
英寸	±.1	±.02	±.005	±.0005
毫米	±0.5	±0.13	±0.013	

角度 ±.50 度
清理毛刺和尖棱
英寸 .003-.015 毫米 0.1-0.4
内圆角
英寸 .020 毫米 0.5
表面粗糙度
英制 125 米制 3.2
米制尺寸显示在[ ]

绘图: JLG	05-12-2009	
批准:		
第三角投影	图纸格式发布日期 11-11-2011	
	图纸格式版本 G	

机密：本图纸及相关信息所有权归REGAL-BELOIT CORPORATION。未经REGAL-BELOIT CORPORATION书面授权，不得泄露、复制、传播或作其他用途。—版权所有

REGAL BELOIT REGAL-BELOIT CORPORATION

名称: MODEL-PFHP-48FR OUTLINE

图幅	图号	
C	QC1102	
比例 NONE		页号 1